FICHE TECHNIQUE

BARRE COUDÉE 135° ARSIS

Anthracite

049735

DESCRIPTION PRODUIT

La barre coudée en aluminium 135° ARSIS s'installe dans un WC ou dans un espace baignoire. Elle permet à la fois de se maintenir en équilibre en position debout ou assise, de se relever et d'effectuer un transfert d'un support à un autre.
Elle apportera une touche de design et de modernité à votre salle de bain.
Elle offre une préhension optimale grâce à son tube elliptique 38 x 25 mm.
Les cache-fixations sont en polymère.
Les barres coudées ARSIS sont disponibles en plusieurs dimensions et plusieurs coloris et peuvent s'associer aux sièges de douche ARSIS.

LES + PRODUIT

TUBE ELLIPTIQUE

FIXATIONS INVISIBLES

FABRIQUÉ EN FRANCE

CARACTÉRISTIQUES TECHNIQUES
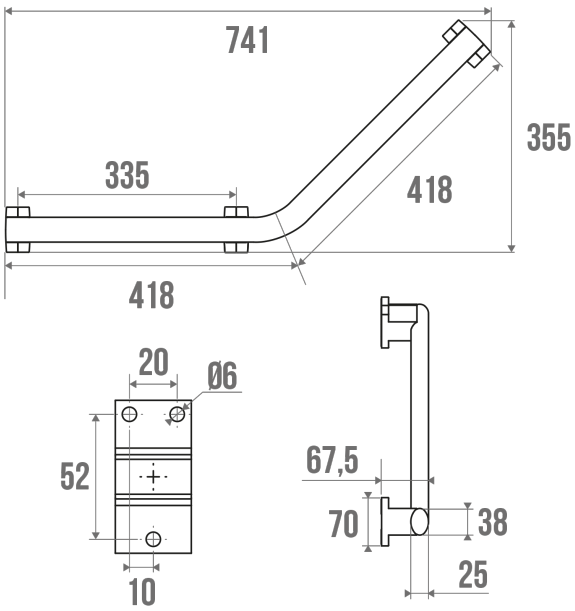
Charge admissible	150 kg
Tests laboratoire	225 kg
Type de produit	Barres coudées
Gamme	ARSIS
Fabriqué en France	Oui
Éligible Ma Prime Adapt'	Oui
Garantie	10 ans
CE Médical	Oui
Matière	Aluminium
Diamètre	38 x 25 mm
Gencod	3563390497357
Poids	0.750 kg
Couleur	Anthracite
Dimensions	400 x 400 mm
Version	3 points de fixation
CCTP - 049835	CCTP - 049835.docx