FICHE TECHNIQUE

BARRE RELEVABLE CLASSIC

Blanc

048860

DESCRIPTION PRODUIT

La barre relevable CLASSIC diamètre 30 mm en aluminium époxy blanc s'installe dans les WC.
Elle se bloque en position verticale.
L'embase est en résine de synthèse.
Elle est vendue seule sans béquille de soutien.

LES + PRODUIT

TUBE ROND

BLOCAGE DE LA BARRE

CARACTÉRISTIQUES TECHNIQUES
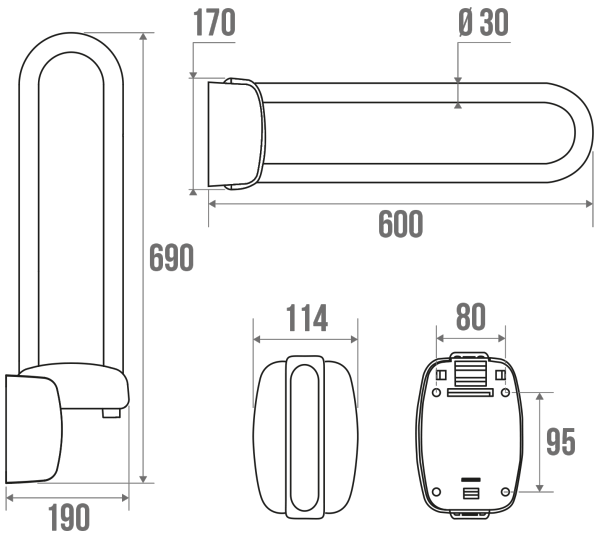
Charge admissible	150 kg
Tests laboratoire	225 kg
Type de produit	Barres relevables
Gamme	CLASSIC
Fabriqué en France	Oui
Éligible Ma Prime Adapt'	Oui
Garantie	10 ans
CE Médical	Oui
Matière	Aluminium
Diamètre	30 mm
Gencod	3563390488607
Poids	1.809 kg
Couleur	Blanc
Dimensions	600 mm