FICHE TECHNIQUE

BARRE COUDÉE 135° Ø 30 MM

Brossé

049640

DESCRIPTION PRODUIT

La barre coudée 135° en inox brossé diamètre 30 mm s'installe dans un WC ou espace baignoire.
Elle permet à la fois de se maintenir en équilibre en position debout ou assise, de se relever et d'effectuer un transfert d'un support à un autre.
L'inox 304 assure une excellente résistance à la corrosion et une durabilité à toute épreuve, même dans les conditions les plus humides.
Les cache-fixations sont en polymère chromé mat.

LES + PRODUIT

TUBE ROND

FIXATIONS INVISIBLES

FABRIQUÉ EN FRANCE

CARACTÉRISTIQUES TECHNIQUES
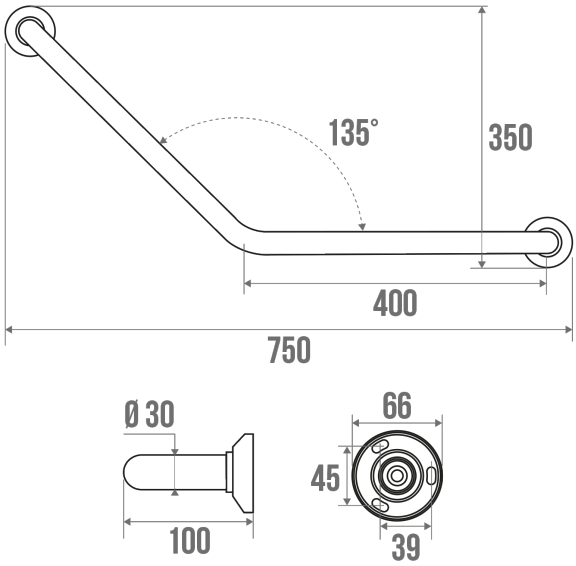
Charge admissible	150 kg
Type de produit	Barres coudées
Gamme	INOX
Fabriqué en France	Oui
Éligible Ma Prime Adapt'	Oui
Garantie	5 ans
Matière	Inox
Diamètre	30 mm
Gencod	3563390496404
Poids	0.790 kg
Couleur	Brossé
Dimensions	400 x 400 mm