TECHNISCHES BLATT

ERGONOMISCHE ZITTING IN HOOGTE VERSTELBAAR

Wit

047835

PRODUKTBEZEICHNUNG

De ERGONOMISCHE stoel is een opklapbare stoel met een brede zitting gemaakt van 4 gebogen polypropyleen latten.
De aluminium poten die 10 cm in hoogte verstelbaar zijn, zorgen ervoor dat u zich kunt aanpassen aan de helling van het dienblad. Ze zijn uitgerust met zachte pads.
De zitting is verkrijgbaar met of zonder grijze polyurethaan kussens; De versie met kussens is verkrijgbaar met of zonder rugleuning en opklapbare armleuningen. De kussens zijn afneembaar.

PRODUKTVORTEILE

KOMPAKT

HÖHENVERSTELLBAR

SPACE-SAVING

ERGONOMIC

IN FRANKREICH HERGESTELLT

TECHNISCHE DATEN
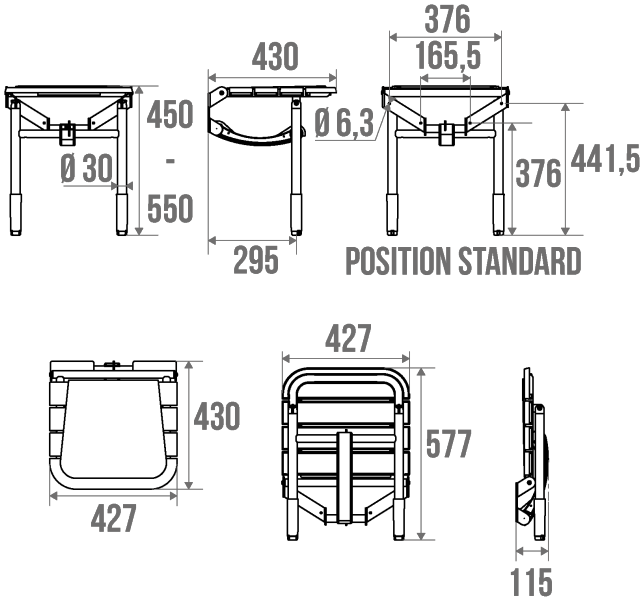
Zulässige Ladung	150 kg
Laboratory Tests	225 kg
Productsoort	Zitplaatsen
Bereik	ERGONOMISCH
Gemaakt in Frankrijk	Ja
Kom in aanmerking voor mijn Adapt'-bonus	Ja
Garantie	10 jaar
Medische Ondernemingsraad	Ja
Zaak	Aluminium
Gencod	3563390478257
Gewicht	6.000 kg
Kleur	Wit
Versie	Met grijs kussen